No.580
241110
Rev:06

Monteringsvejledning
Montageanleitung
Monteringsanvisning
Mounting instruction
Montage instructies
Instrukcja montazu
Asennusohje
Istruzioni di montaggio
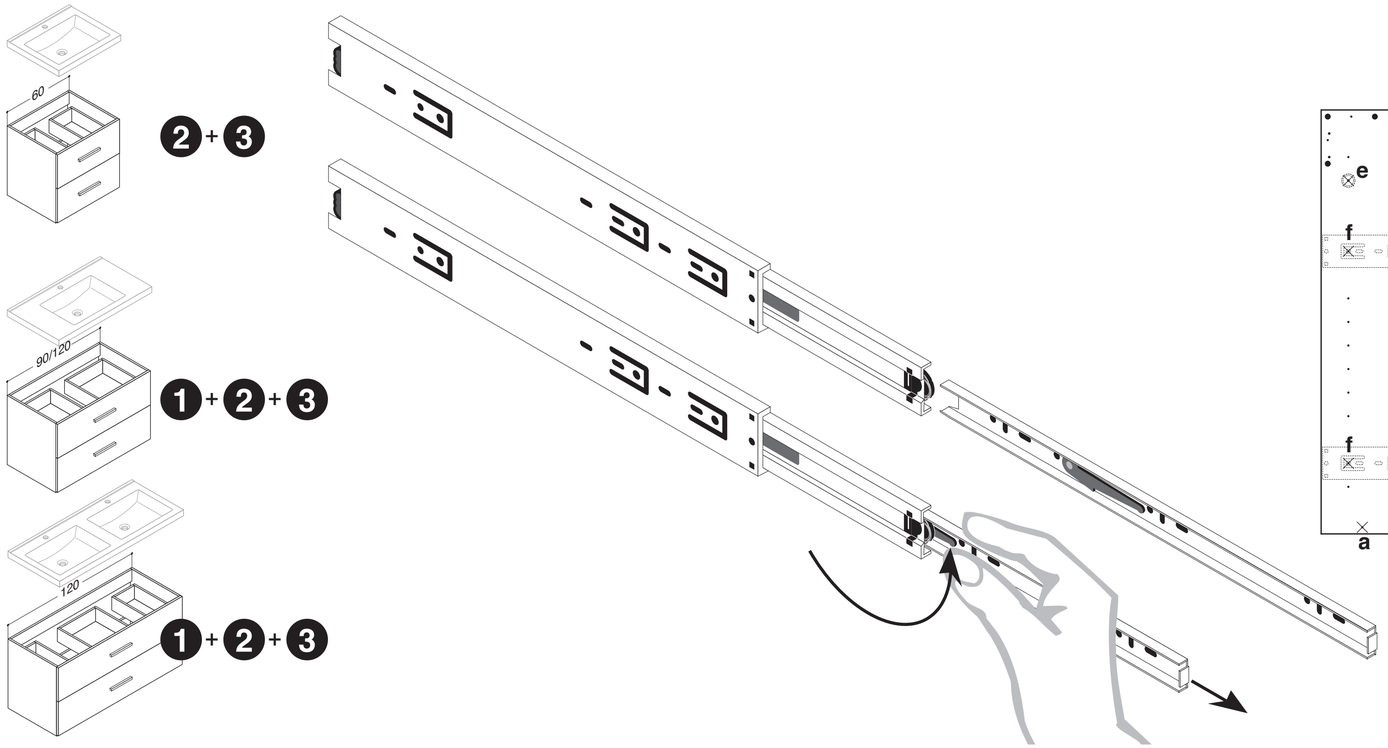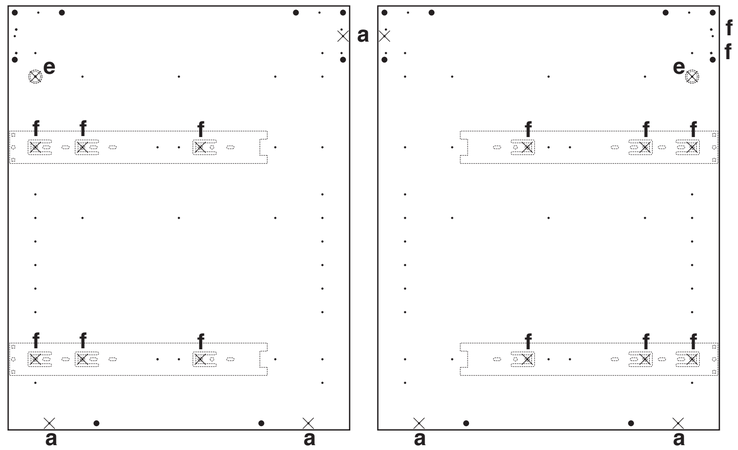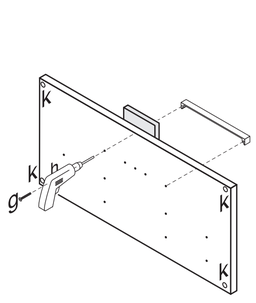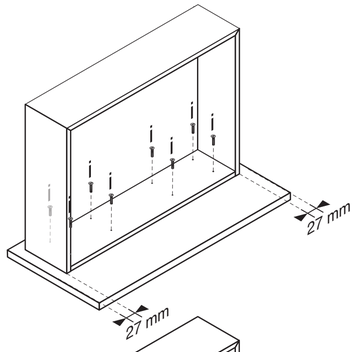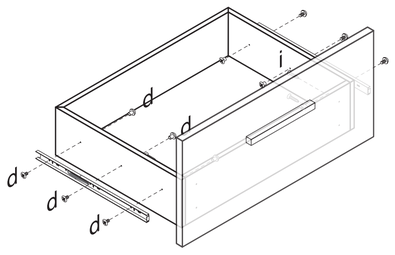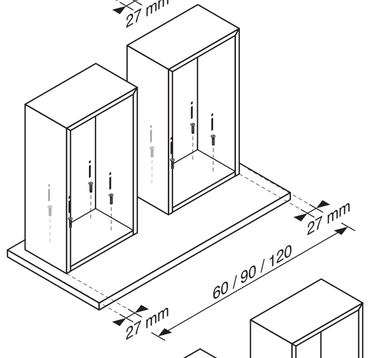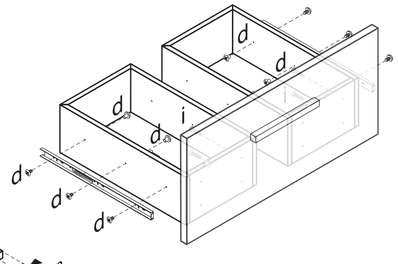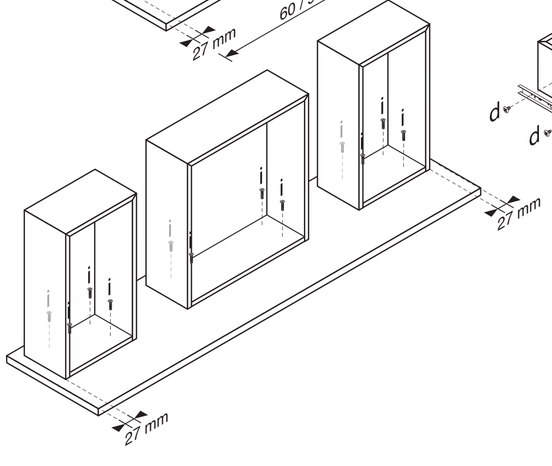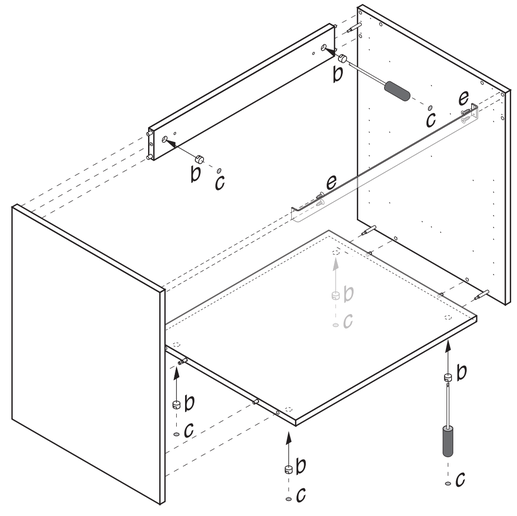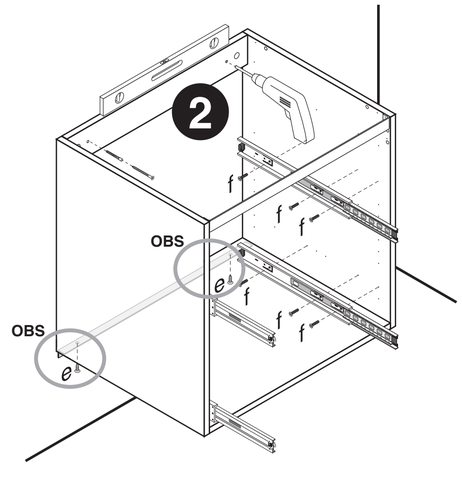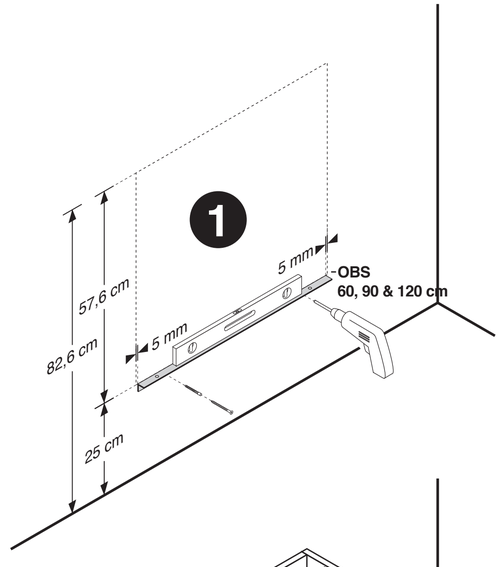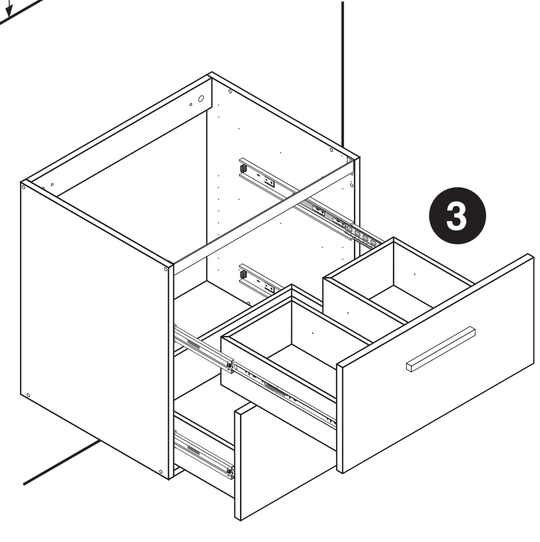
a:	7x50 mm
b:	
c:	
d:	5x12 mm
e:	4x16 mm
f:	4,2x17 mm
g:	4x22,25,32 mm
i:	4x25 mm
k:	
r:	3,5x16 mm